Wellmix 65WQ2-25-18-2,2/2_380V

Погружной канализационный насос

15.10.2026

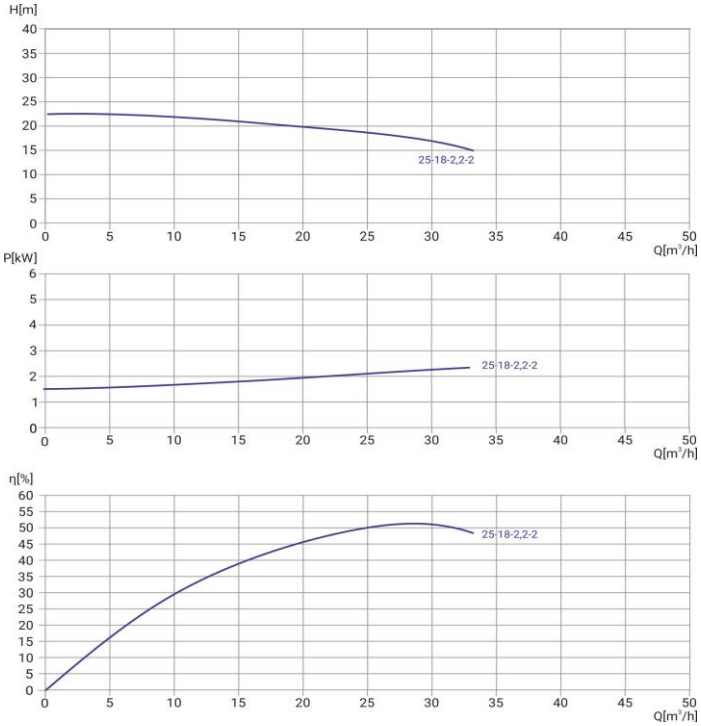

Общие сведения	
Наименование	65WQ2-25-18-2,2/2
Артикул насоса	19119987
Артикул трубной муфты	19119812
Тип рабочего колеса	закрытое
Номинальный расход, м³/ч	25
Номинальный напор, м	18
Масса насоса, кг	30
Масса АТМ, кг	13,5
Перекачиваемая среда	
Перекачиваемая среда	сточные воды
Макс. температура, °C	+40
Макс. размер тв. частиц, мм	23
Масс. доля тв. частиц, не более	2%
Материалы	
Корпус насоса	чугун
Рабочее колесо	чугун
Вал	Нержавеющая сталь 304
Монтаж	
Присоединительный размер	65
Макс. глубина погружения, м	5
Длина кабеля, м	8
Электродвигатель	
Номинальная мощность, кВт	2,2
Номинальное напряжение, В	380
Номинальный ток, А	5,3
Частота питающей сети, Гц	50
Частота вращ-я вала, об/мин	2900
Датчики и защиты	защита от перегрева защита от пропадания фазы защита от перегрузки по току

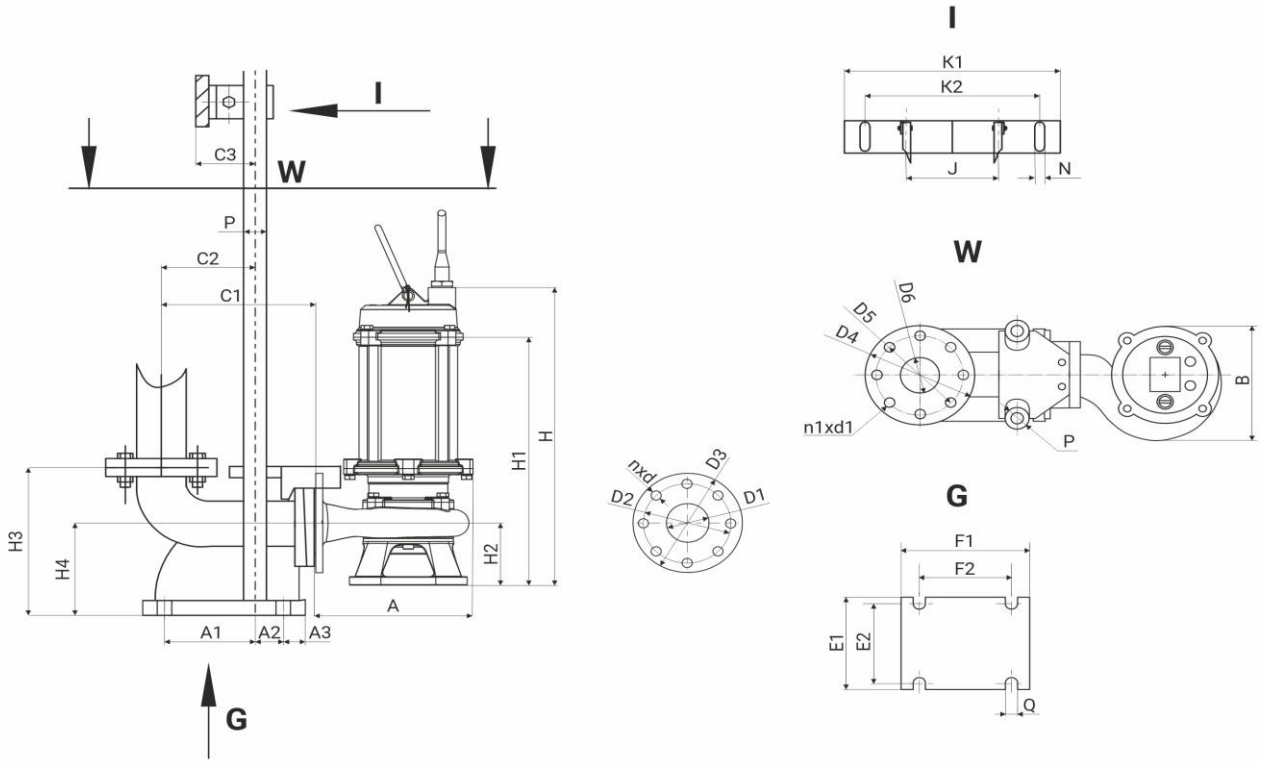

A	B	H	H1	H2	D1	D2	D3	nxd
251	200	520	410	100	65	130	160	4x14

H3	H4	C1	C2	C3	A1	A2	A3	E1	E2	F1	F2	ØQ	J	ØP	ØD4	ØD5	ØD6	n1xØd1	K1	K2	ØN
241	151	248	161	64	150	35	28	202	170	242	185	16	118	32	185	130	65	4x14	270	225	14